SŁUP 1273

Słup 1273XX0009
15.07.2020 v.09.11
www.norlys.pl



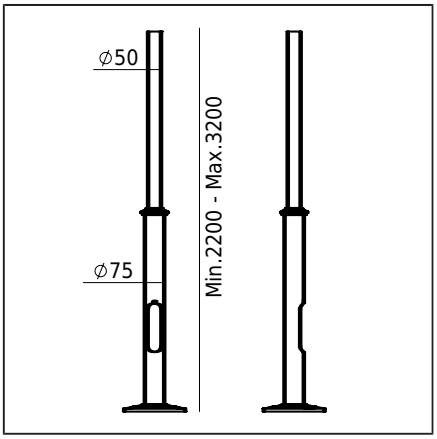

Typ Akcesorium

Rodzaj akcesorium	Słup oświetleniowy (lekka konstrukcja).
Charakterystyka akcesorium	Słup oświetleniowy (lekka konstrukcja) o regulowanej wysokości 2200 ... 3200mm i trzonku mocowania oprawy Ø50mm. Wyposażony: w drzwiczki rewizyjne, a także w złącze przewodu PE. Słup przeznaczony do zastosowania w terenach prywatnych, ogrodowych itp.

Informacje o akcesorium

Materiały	Odlew aluminiowy malowany proszkowo.
Sposób montażu	Mocowanie słupa za pomocą elementów kotwiczących: 3 otwory ø10,5mm, na średnicy ø207mm co 120°. Słup dla oprawa oświetleniowa nasadzana Ø50mm. Pozostałe akcesoria należy zamawiać oddzielnie.
Przyłącze	Złącze podłączeniowe: na przewód max 3x2,5mm², wyposażone w bezpiecznik topikowy 1A 5x20. Przewód w oponie okrągłej o średnicy max ø12,5mm.
Wysokość słupa	220 - 320cm
Średnica montażowa oprawy	Ø50
Redukcja - średnica oprawy	Ø0
Redukcja - średnica słupa	Ø0

Akcesoria sprzedawane oddzielnie

111GA0009	Kotwa moduł montażowy
405ZX0009	Kotwa montażowa do zabetonowania.
406ZX0009	Kotwa montażowa do gruntu

Pliki do pobrania

Instrukcja montażu

Tabela indeksów

Indeks	Kolor	RAL
1273AL0009	ALUMINIUM	9006
1273BL0009	CZARNY	9005
1273GR0009	GRAFITOWY	7016

Zmiany konstrukcyjne

wprowadzone drzwiczki rewizyjne.

WERSJA ROBOCZA

Norlys Sp. z o.o.
Zawiszy Czarnego 7
33-300 Nowy Sącz
Poland
+48 18 444 2 111
norlys@norlys.com.pl

TÜVRheinland CERTIFIED
Management System ISO 9001:2015 IATF 16949:2016
www.tuv.com ID 9108651873
PCC Cert CERTYFIKAT ISO 14001
RoHS 2011/65/UE